CLEAR-CD25D1
LCD 走廊显示屏

上海清鹤科技股份有限公司

股票代码：834762

1.1 外观尺寸规格

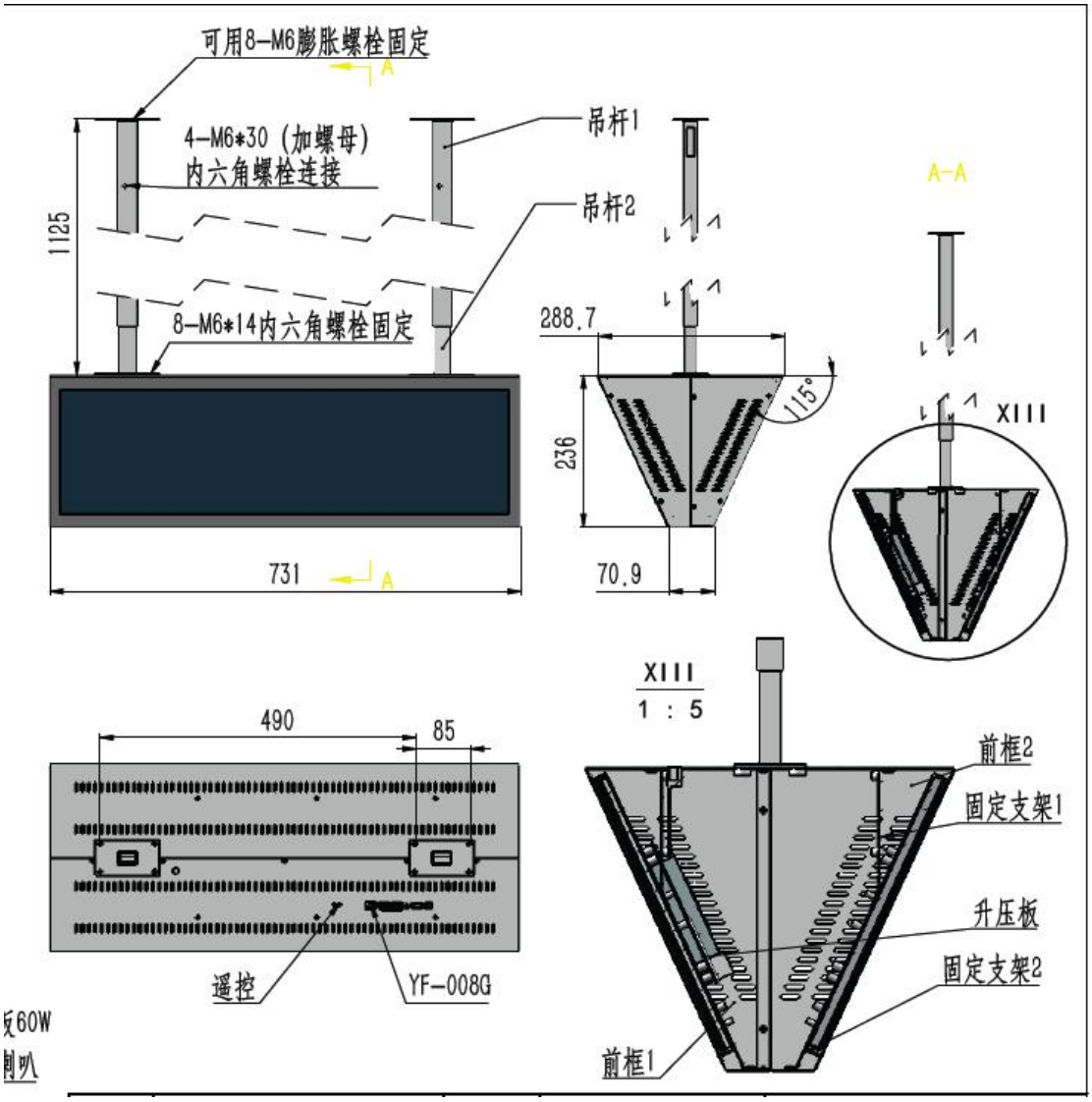

1.2 功能说明

1)可按病床呼叫、洗手间呼叫、输液报警、护理增援状态分类显示呼叫信息；呼叫时，呼叫信息保持闪烁 10 秒，以提示正在呼叫中；
2)洗手间呼叫时，可滚动显示“XXXX 房 卫生间紧急呼叫”；
3)输液报警时，可滚动显示“XXX 床 输液完毕”；
4)护理增援时，可滚动显示“XXX 床 请求增援”；
5)无呼叫时显示时间及“保持肃静”或礼貌用语等；

1.3 规格参数

型号	CLEAR-CD25D1
屏尺寸	28.6 寸
分辨率	1920x580
屏寿命	≤30000 小时
主芯片	八核 Cortex™-A7 2.0GHz 主频
操作系统	Android 9.0
内存	1G
存储	8GB
网络	10-100Mbps 自适应
安装方式	吊装

1.4 安装说明